AERMEC

Ventilcassaforma

Короб для скрытой установки фанкойла в стену

Variable Multi Flow

VMF

CHF
CHU L

Ventilcassaforma был разработан для рационального использования внутреннего пространства помещений в соответствии с нормами современной архитектуры.

Ventilcassaforma представляет собой оцинкованный короб, дающий возможность разместить фанкойл в стене. Короб встраивается в стену при строительстве. После завершения монтажа фанкойл абсолютно незаметен.

Ventilcassaforma предложен в двух версиях с одинаковыми характеристиками, каждая из которых для размещения фанкойлов двух различных серий:
– **CHU-L** для фанкойлов серии **Omnia UL-P**
– **CHF** для фанкойлов серии **FCX-P**, **FCX-PV** и **FCXI-P** с 2-трубными системами; 2-трубными системами с электронагревателем и 4-трубными системами.

Описание

- Выпускается в двух версиях:
  CHU-L: Ventilcassaforma для серии OMNIA UL-P. Доступен в четырех типоразмерах
  CHF: Ventilcassaforma для FCX-P, FCX-PV и FCXI-P фанкойлов. Доступен в 5 типоразмерах
- **Совместим с системой VMF**
- **Ventilcassaforma** состоит из следующих элементов:
  – короб с углублением;
  – закрывающие панели;
  – наружные рамы с дефлектором;
  – панель основания, боковые панели, верхняя панель.
  Все детали изготовлены из оцинкованной стали и обрабатываются эпоксидно-полиэфирной, термо- прочной, базовой краской серого цвета с шероховатым покрытием отделки сверху для удерживания краски. Окончательный цвет может быть выбран клиентом.
- **Закрывающая панель:** Изготовлена из оцинкованной стали, это корпус коробчатой формы для фанкойла. Коробка встраивается в стену во время строительных работ, создается ниша для легкой установки фанкойла. Отверстия для установки фанкойла и нишей для электроподключения и держателем плавкового предохранителя Gewiss уже встроен на задней панели.
  В коробе можно разместить гидравлические системы труб и трубы слива конденсата благодаря наличию нескольких легкосъемных элементов по бокам и в основании.
- **Закрывающая панель:** изготовлена из стали предварительно обработанной краской и без пазов. Легко снимается для обслуживания и чистки воздушного фильтра.
- **Внешний каркас:** по периметру короб имеет внешний каркас из предварительно обработанной стали, тем самым покрывая по периметру часть стены и скрыть любые недостатки, которые могут проявиться во время штукатурных работ.
- **Отражатель:** ручной, с помощью которой поток воздуха может быть направлена в помещение. Дефлектор включен в каркас.

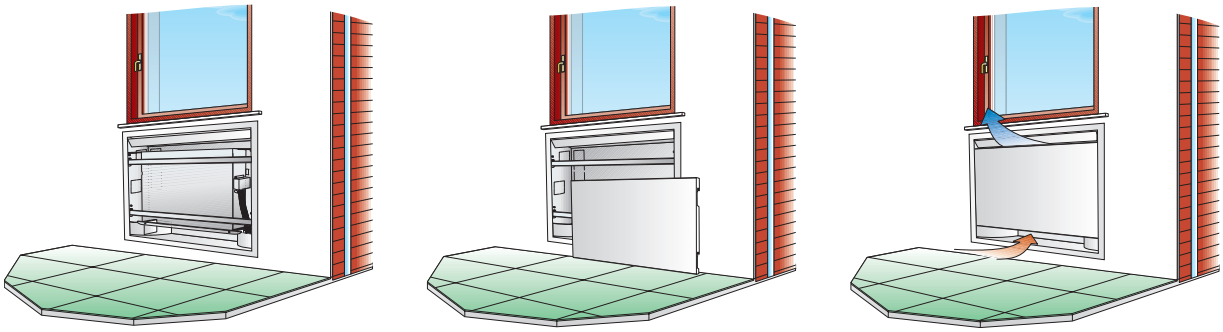

Ventilcassaforma – совместимость с Omnia UL

Совместимость с Ventilcassaforma CHU L + Omnia UL				
Ventilcassaforma	CHU 12 L	CHU 17 L	CHU 27 L	CHU 37 L
Фанкойл	Omnia UL 11 P	Omnia UL 16 P	Omnia UL 26 P	Omnia UL 36 P

Ventilcassaforma CHF - FCX P / FCX PV / FCXI P / FCZ P / FCZI P					
Ventilcassaforma	CHF 17	CHF 22	CHF 32	CHF 42	CHF 62
Фанкойл	FCX 17 P FCX 17 PV	FCX 22 P FCX 22 PV	FCX 32 P - 36 P FCX 32 PV - 36 PV	FCX 42 P - 50 P - 56 P FCX 42 PV - 50 PV - 56 PV	FCX 62 P - 82 P - 102 P FCX 62 PV - 82 PV - 102 PV
		FCX 24 P FCX 24 PV	FCX 34 P FCX 34 PV	FCX 44 P - 54 P FCX 44 PV - 54 PV	FCX 64 P - 84 P FCX 64 PV - 84 PV
		FCXI 20/24 P	FCXI 30/34/36 P	FCXI 40/44 P - 50/54/56 P	FCXI 80/84 P

Фанкойлы FCX-P , FCX-PV и FCXI-P могут быть размешены в конфигурациях: 2-трубной системы, 2-трубной с электронагревателем и 4-трубной.

Габариты (мм)

CHU		12 L	17 L	27 L	37 L
Высота	A	691	691	691	691
	A1	648	648	648	648
Ширина	B	692	802	1032	1252
	B1	644	754	984	1204
Длина	C	186	186	186	186

CHF		17	22	32	42	62
Высота	A	728	728	728	728	833
	A1	684	684	684	684	789
Ширина	B	732	842	1073	1293	1414
	B1	684	794	1025	1245	1366
Длина	C	240	240	240	240	240

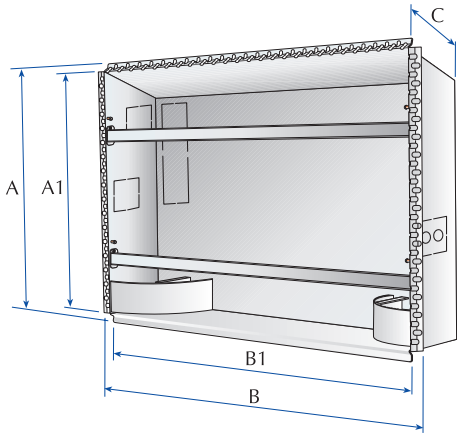

Внешний каркас и закрывающая панель

CHU		12 L	17 L	27 L	37 L
Высота	A	724	724	724	724
	A1	634	634	634	634
	A2	70	70	70	70
	A3	494	494	494	494
Ширина	B	713	823	1053	1273
	B1	633	743	973	1193

CHF		17	22	32	42	62
Высота	A	760	760	760	760	865
	A1	680	680	680	680	785
	A2	93	93	93	93	93
	A3	493	493	493	493	598
	A4	94	94	94	94	94
Ширина	B	753	863	1094	1314	1435
	B1	673	783	1014	1234	1355

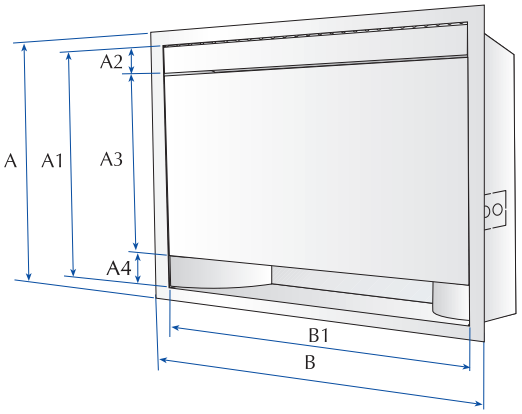

Aermec оставляет за собой право вносить любые изменения, необходимые для улучшения продуктов в любое время с любой модификацией технических данных.

Aermec S.p.A.
Via Roma, 996 - 37040 Bevilacqua (VR) - Italia
Tel. 0442633111 - Telefax 044293577
www.aermec.com